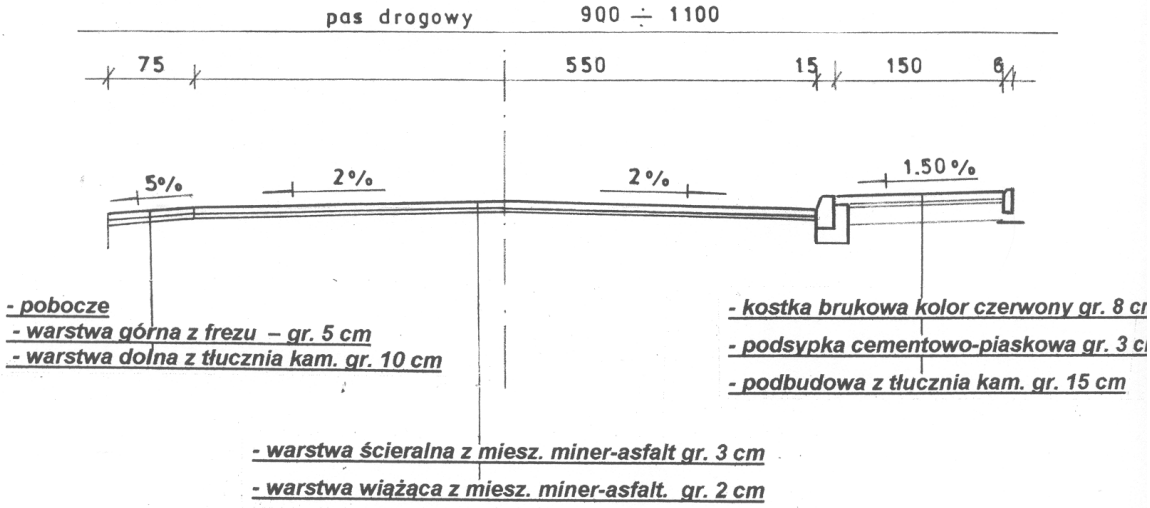

- chodnik – kostka k
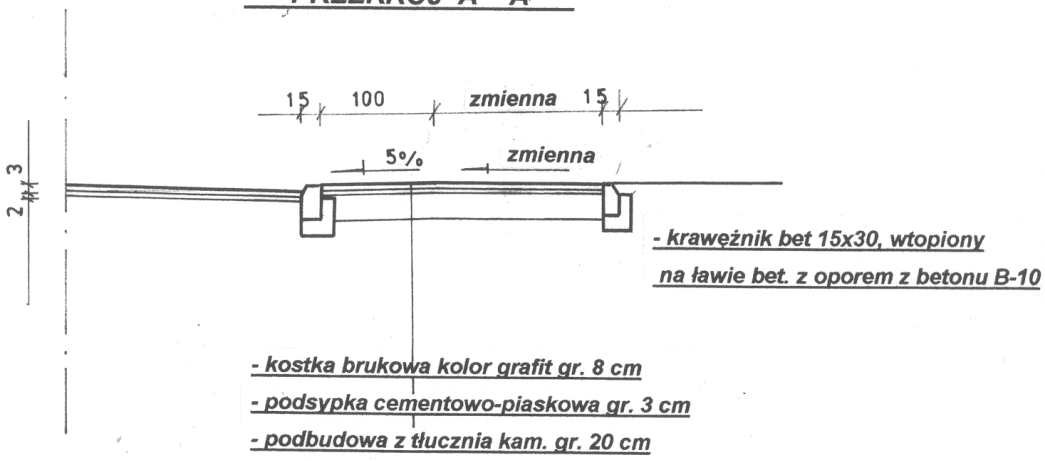
PRZEKRÓJ A – A